Схема водомерного узла "Аэровокзального комплекса" аэропорта Усть–Камчатск

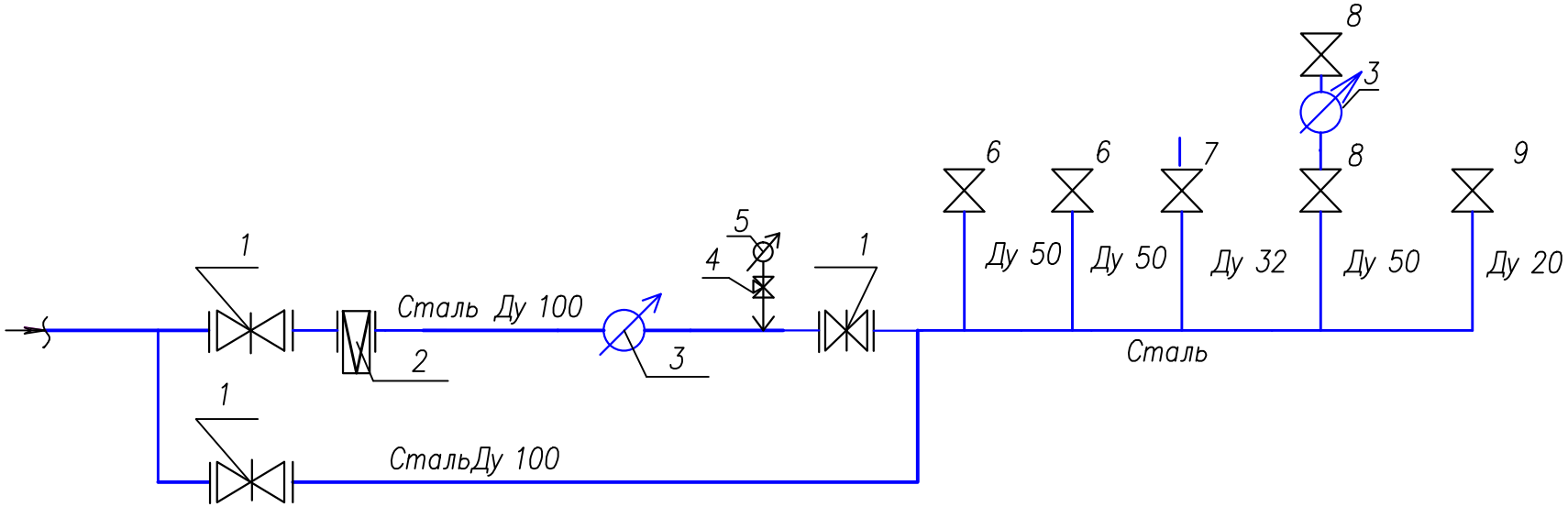

1	кран шаровый фланцевый ф100	шт	3
2	Фильтр ФФМ ф100	шт	1
3	Прибор учета типа ВСКМ Ду50мм	шт	2
4	Кран шаровый для манометра Ду15	шт	1
5	Манометр техн. до 1,0мПа	шт	1
6	Кран шаровый сталь Ду 50мм	шт	2
7	Кран шаровый ПЭ ф 32	шт	1
8	Кран шаровый PPR ф 63	шт	2
9	Кран шаровый PPR 20мм	шт	1

7 труба ПЭ 100 PN10 SDR17 32*3мм –В гараж и ДЭС

Изм.	Кол. уч.	Лист	N док.	Подп.	Дата			
ГИП							Стадия	Лист	Листов
Разработал									
						Схема водомерного узла		