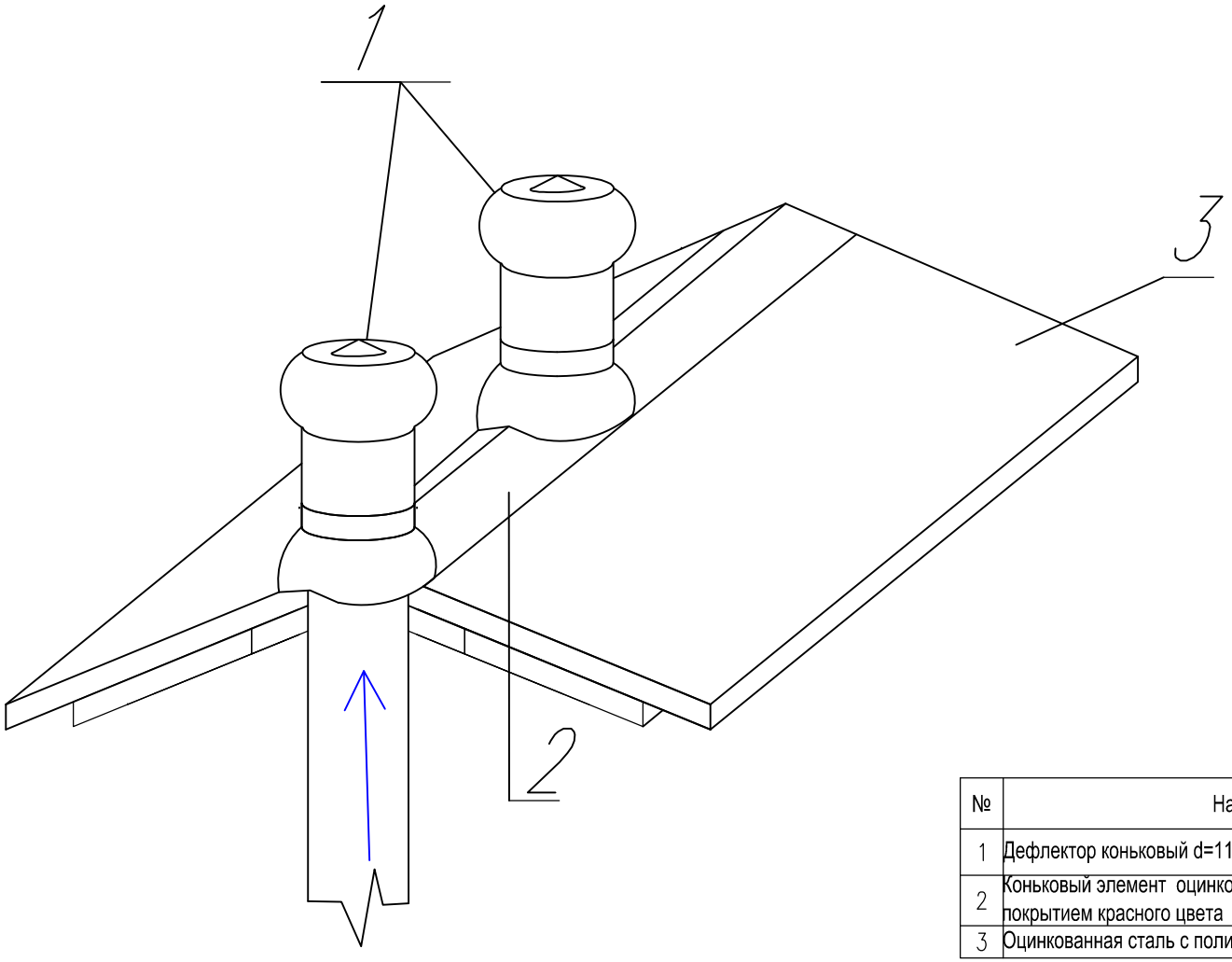

ПОДКЛЮЧИТЬ К СТОЯКАМ ВЕНТИЛЯЦИИ

№	Наименование
1	Дефлектор коньковый d=110мм h=320мм ALIPAI-14
2	Коньковый элемент оцинкованная сталь с полимерным покрытием красного цвета
3	Оцинкованная сталь с полимерным покрытием красного цвета

Изм.	Кол. уч.	Лист	N док.	Подп.	Дата				
Разработал		Игнатьев А.А.			10.2014г.	Аэровокзал Тигиль			
						Кровля аэровокзал Тигиль			
						Дефлекторы	Стадия	Лист	Листов
							Р	16	
						ФКП "Аэропорты Камчатки"			